MODELO: ZERRO UNIQ

TIVANTI

MODELO: ZERRO UNIQ

TIVANTI

MODELO: ZERRO UNIQ

TIVANTI

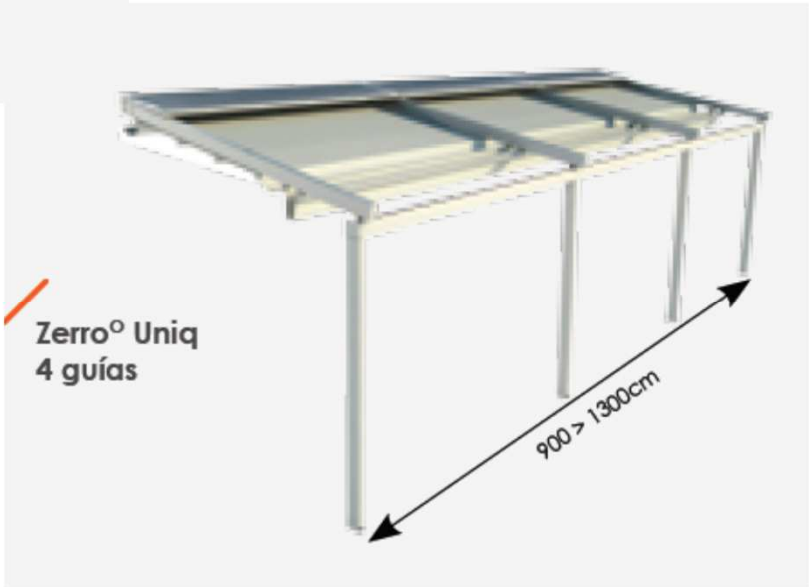

MODELO: ZERRO UNIQ

TIVANTI

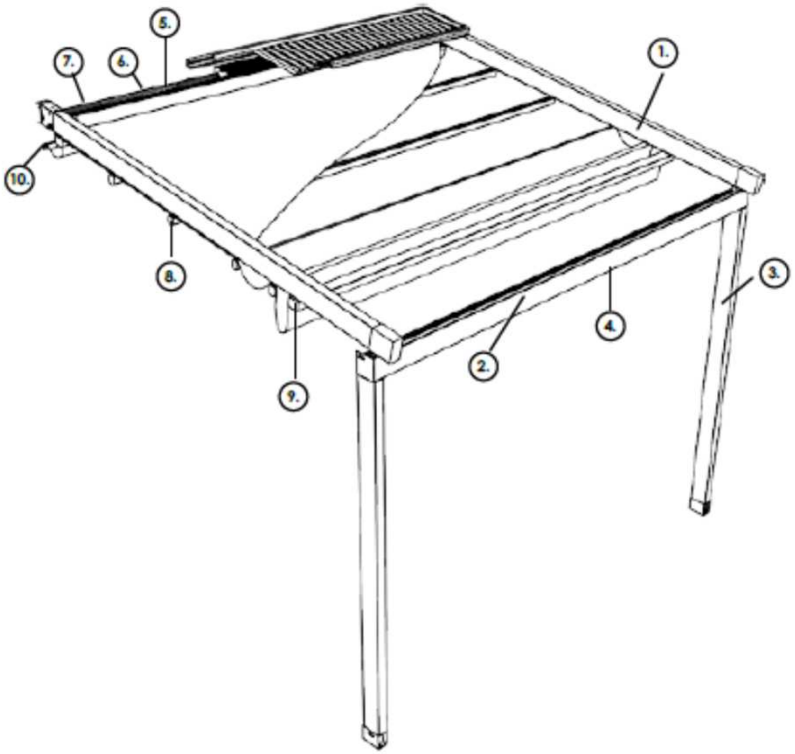

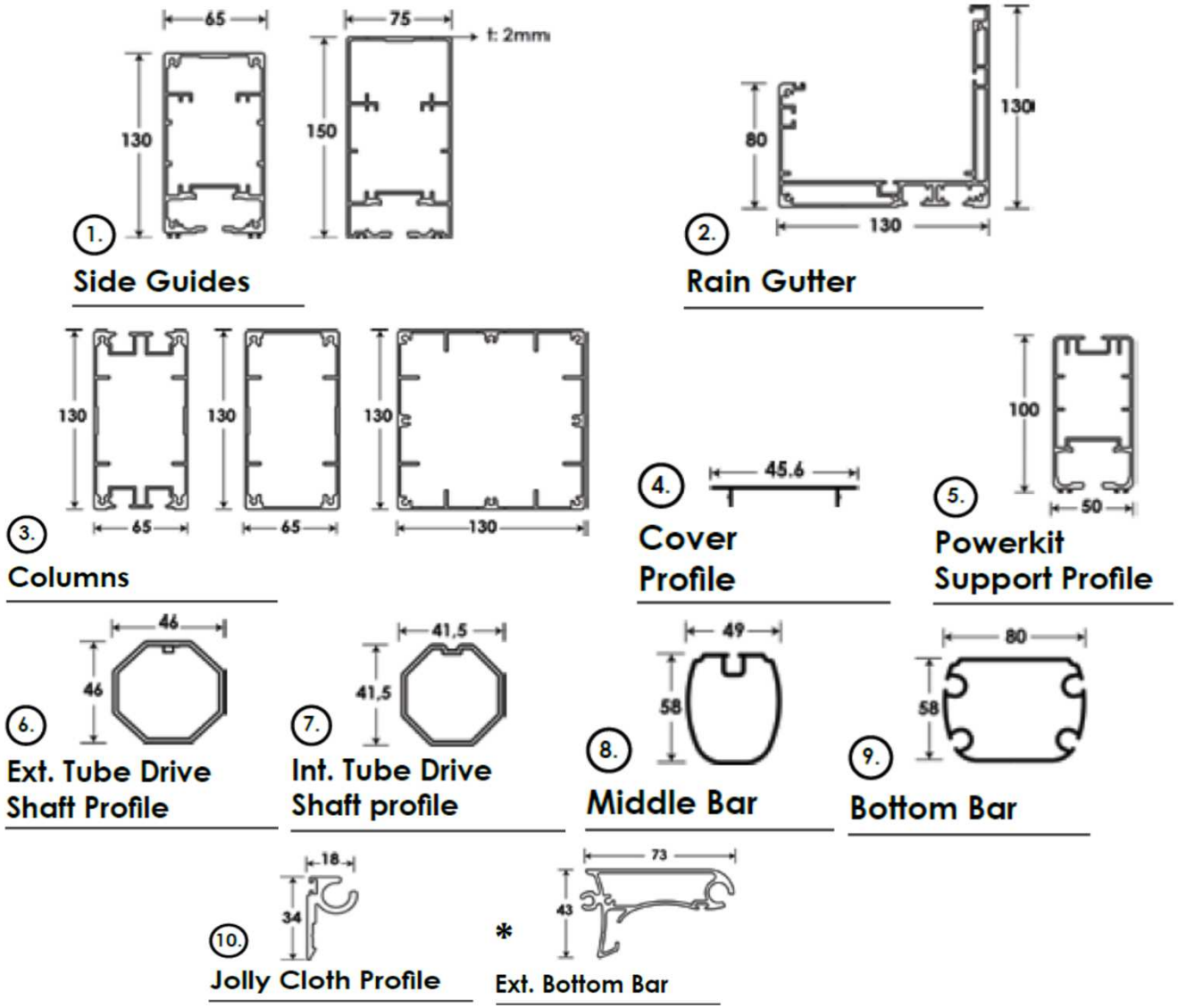

MODELO: ZERRO UNIQ

TIVANTI

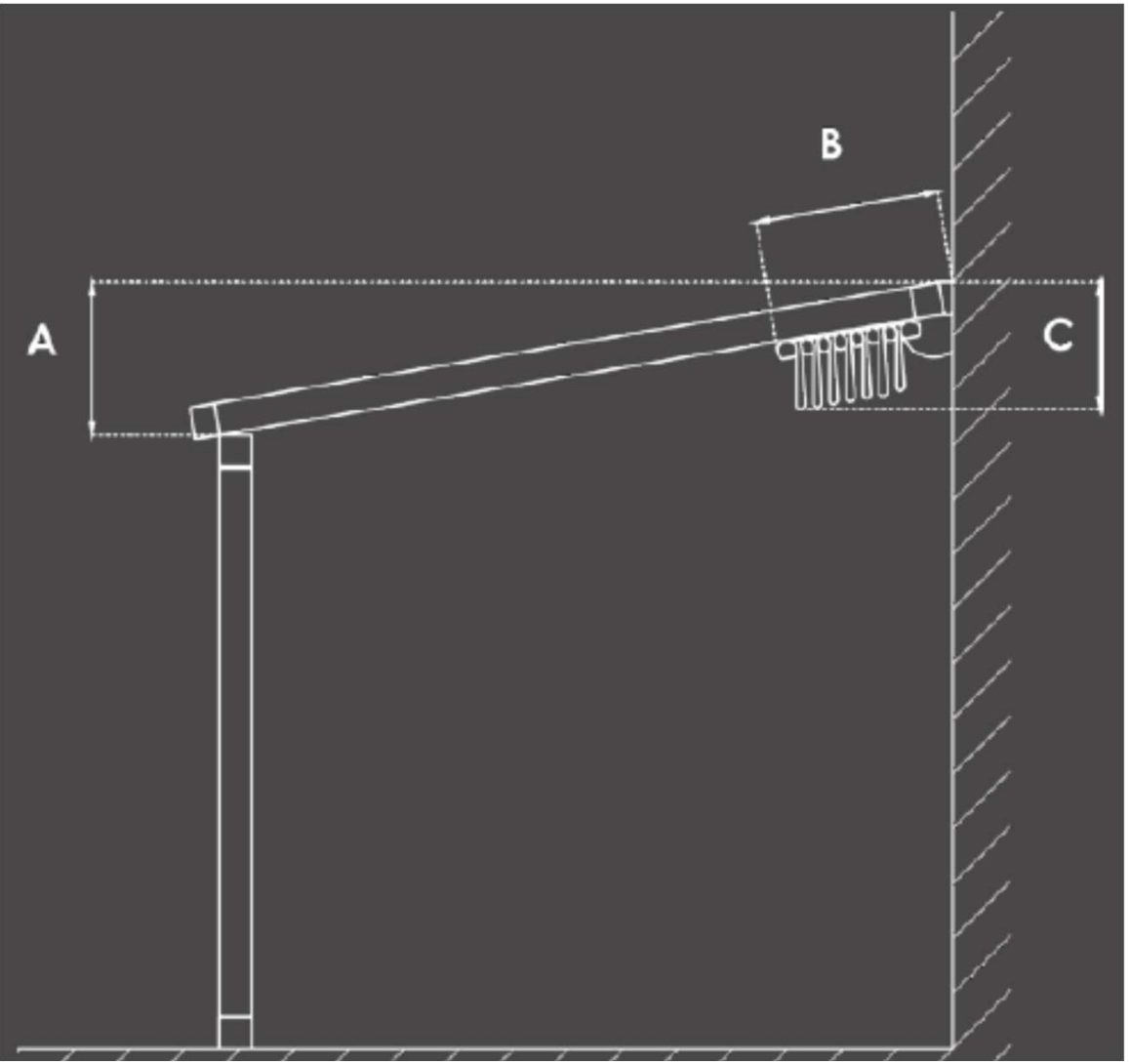

προβολή / projection (P) cm	κόντρες middle pieces	υψομετρικό fall height (A) cm	μάζεμα hood (B) cm	ύψος πανιού fabric height (C) cm
2.50m	3	58	46	45
3.00m	4	67	52	46.5
3.50m	5	76	58	48
4.00m	6	85	64	49.5
4.50m	7	94	70	51
5.00m	8	103	76	52.5
5.50m	9	112	82	54
6.00m	10	121	88	55.5
6.50m	11	130	94	57
7.00m	12	139	100	58.5
7.50m	13	148	106	60

MODELO: ZERRO UNIQ

TIVANTI

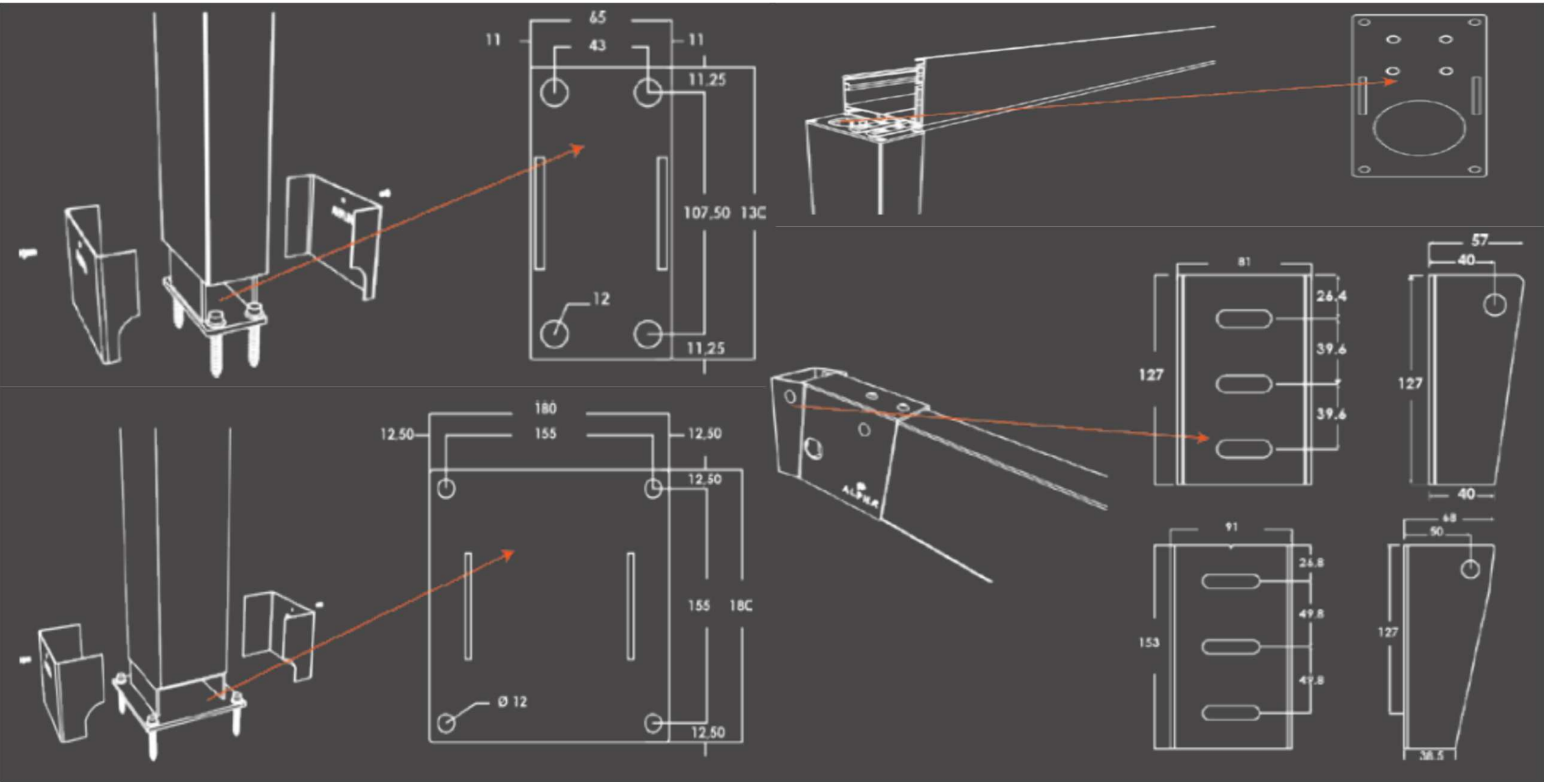

MODELO: ZERRO UNIQ

TIVANTI

	Nombre	Código	Cargos extras	Disponibilidad
	Blanco Alaska	RAL 9016	Sin cargos extra	En producción
	Blanco Arena	RAL 1013	Sin cargos extra	En producción
	Capuchino (no beige)	RAL 1019	Sin cargos extra	A petición
	Marrón Chocolate	RAL 8017	Sin cargos extra	A petición
	Gris Mercurio	RAL 7040	Sin cargos extra	A petición
	Plata Polar	RAL 7035	Sin cargos extra	A petición
	Negro Noche	RAL 7016	Sin cargos extra	En producción

	Nombre	Código	Cargos extras	Disponibilidad
	Gris Espacial	RAL 9005	Sin cargos extra	A petición
	Gris Perla	-	+18%	A petición
	Gris Ceniza	-	+18%	A petición
	Cobalto	-	+30%	A petición
	Abeto Blanco	-	+30%	A petición
	Pino Rojo	-	+30%	A petición
	Otros Rales	-	+10%	A petición

MODELO: ZERRO UNIQ

TIVANTI

COLECCIÓN
Opatex Pro

112

272

444

632

819

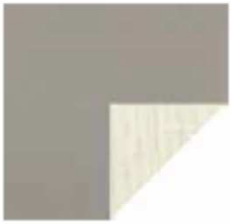
878

877

815

COLECCIÓN
Opatex Way

904

MODELO: ZERRO UNIQ

TIVANTI

MODELO: ZERRO UNIQ

TIVANTI